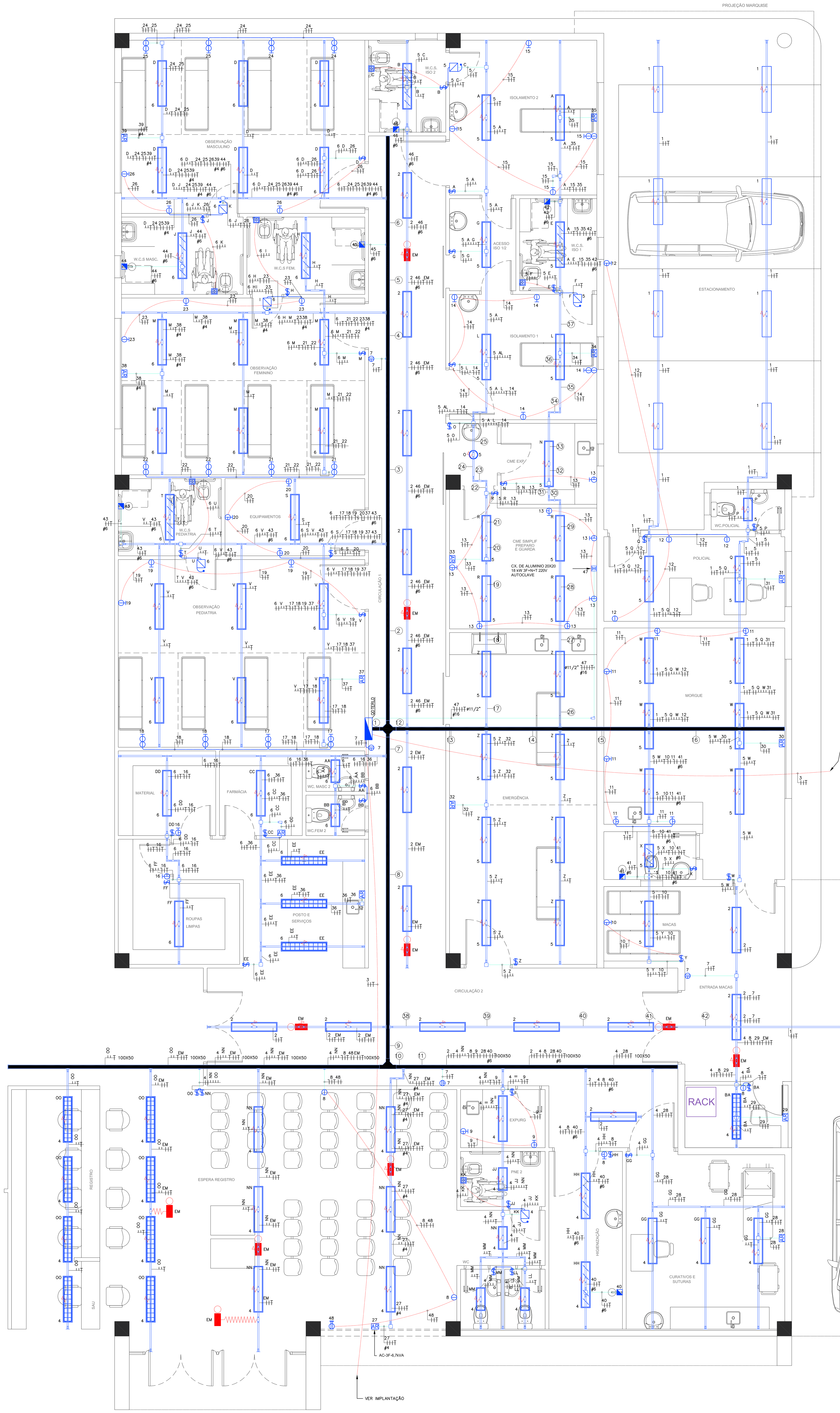

Lista de Materiais

Pavimento – LISTA DE MATERIAIS DO TÉRREO LADO DIREITO

Quantidade	Categoria	Descrição	Unidade	Dimensões
47.0	CABOS LSOH	CABO DE COBRE COM ISOLAMENTO LSOH	M	F16
2358.00	CABOS LSOH	CABO DE COBRE COM ISOLAMENTO LSOH	M	F2.5
182.0	CABOS LSOH	CABO DE COBRE COM ISOLAMENTO LSOH	M	F4
317.0	CABOS LSOH	CABO DE COBRE COM ISOLAMENTO LSOH	M	F6
16.0	CABOS LSOH	CABO DE COBRE COM ISOLAMENTO LSOH	M	N16
653.0	CABOS LSOH	CABO DE COBRE COM ISOLAMENTO LSOH	M	N2.5
803.0	CABOS LSOH	CABO DE COBRE COM ISOLAMENTO LSOH	M	R2.5
16.0	CABOS LSOH	CABO DE COBRE COM ISOLAMENTO LSOH	M	T16
963.0	CABOS LSOH	CABO DE COBRE COM ISOLAMENTO LSOH	M	T2.5
55.0	CABOS LSOH	CABO DE COBRE COM ISOLAMENTO LSOH	M	T4
124.0	CABOS LSOH	CABO DE COBRE COM ISOLAMENTO LSOH	M	T6
142.0	CABOS LSOH	CABO LSOH 3X1,5MM	M	3X1,5MM
60.0	CONDUTO RÍGIDO	ELETROCALHA LISA COM TAMPA	M	CM–100X50
368.0	CONDUTO RÍGIDO	PERFILADO LISO COM TAMPA	M	PM–38X38
15.0	CONDUTO RÍGIDO	ELETRODUTO DE PVC RIGIDO	M	1 1/2
62.0	CONDUTO RÍGIDO	ELETRODUTO DE PVC RIGIDO	M	3/4
367.0	CONDUTO FLEXÍVEL	ELETRODUTO CORRUGADO	M	3/4
5	ELETROCALHAS	ACOPLAMENTO DE ELETRODUTO Ø3/4 PARA ELETROCALHA	PÇ	3/4
23	ELETROCALHAS	ACOPLAMENTO DE PERFILADO 38X38MM PARA ELETROCALHA	PÇ	38X38MM
1	ELETROCALHAS	CRUZETA HORIZONTAL 90° P/ ELETROCALHA LISA C/ TAMPA 100X50	PÇ	100X50MM
1	ELETROCALHAS	TE HORIZONTAL 90° PARA ELETROCALHA LISA C/ TAMPA 100X50	PÇ	100X50MM
4	ELETROCALHAS	TERMINAL DE FECHAMENTO LISO PARA ELETROCALHA 100X50	PÇ	100X50MM
47	PERFILADO	CX. DERIVAÇÃO PARA PERFILADO TIPO C	PÇ	38X38MM
11	PERFILADO	CX. DERIVAÇÃO PARA PERFILADO TIPO I	PÇ	38X38MM
129	PERFILADO	CX. DE PERFILADO C/ TAMPA CEGA	PÇ	38X38MM
22	PERFILADO	EMENDA INTERNA PARA PERFILADO TIPO L	PÇ	38X38MM
22	PERFILADO	EMENDA INTERNA PARA PERFILADO TIPO T	PÇ	38X38MM
4	PERFILADO	EMENDA INTERNA PARA PERFILADO TIPO X	PÇ	38X38MM
44	PERFILADO	SAPATA INTERNA 4 FUROS PARA PERFILADO 38X38MM	PÇ	38X38MM
1	CONDULETE	CONDULETE MULTIPLO TIPO L Ø1.1/2	PÇ	1.1/2
2	CONDULETE	CONDULETE MULTIPLO TIPO L Ø3/4	PÇ	3/4
2	CAIXAS ALVENARIA	CX PAS. ALV CAIX. TAMPA FOFO ART. INSC E TRATAM 30X30X50CM	PÇ	–
114	CAIXAS PVC	CAIXA DE PVC 4X2	PÇ	4X2
14	CAIXAS PVC	CAIXA DE PVC 4X4	PÇ	4X4
1	CX. ALUMINIO	CX. DE PASSAGEM EM ALUMINIO C/ TAMPA 20X20X10CM	PÇ	20X20X10CM
21	PLACAS E SUPORTES	MODULO SAÍDA DE FIO	PÇ	–
104	PLACAS E SUPORTES	PLACA 4X2 1P	PÇ	4X2
4	PLACAS E SUPORTES	PLACA 4X2 2P	PÇ	4X2
6	PLACAS E SUPORTES	PLACA 4X2 CEGA	PÇ	4X2
14	PLACAS E SUPORTES	PLACA 4X4 2P	PÇ	4X4
114	PLACAS E SUPORTES	SUPORTE DE PVC 4X2	PÇ	4X2
14	PLACAS E SUPORTES	SUPORTE DE PVC 4X4	PÇ	4X4
36	INTERRUPTORES	INTERRUPTOR BIPOLAR SIMPLES	PÇ	–
50	TOMADAS	TOMADA 2P+T 10A	PÇ	–
23	TOMADAS	TOMADA 2P+T 20A	PÇ	–
4	TOMADAS	TOMADA 2P+T 20A VERMELHA	PÇ	–
74	LUMINARIAS	LUM FLU EMB FORRO 2X28W – 2007	PÇ	–
7	LUMINARIAS	LUM FLU EMB FORRO 2X14W – 2007	PÇ	–
12	LUMINARIAS	LUM FLU EMB FORRO ALETAS 2X28W – 2006	PÇ	–
7	LUMINARIAS	LUM FLU EMB FORRO VEDADA 2X28W – LPT400	PÇ	–
1	LUMINARIAS	LUM FLU EMB FORRO VEDADA 2X14W – LPT400	PÇ	–
16	LUMINARIAS	LUM FLU SOB TETO 2X28W – 3007	PÇ	–
10	LUMINARIAS	LUM LED ACLARAMENTO – FLX500	PÇ	–
1	LUMINARIAS	LUM PL EMB FORRO 2X26W – PRATA–E	PÇ	–
6	ALARMES	BOTOEIRA DE EMERGÊNCIA PARA SANITÁRIO ESPECIAL	PÇ	–
6	ALARMES	SIRENE DE EMERGÊNCIA PARA SANITÁRIO ESPECIAL	PÇ	–
129	CABOS E PLUGUES	PLUGUE FÊMEA 2P+T 10A	PÇ	–
129	CABOS E PLUGUES	PRENÇA CABO Ø1/2	PÇ	Ø1/2
1	QUADROS ELETRICOS	QUADRO DE DISTRIBUIÇÃO – QD	PÇ	–
1	QUADROS VOZ E DADOS	RACK PARA DISTRIBUIÇÃO DE VOZ/DADOS	PÇ	–

Lista de Materiais

Pavimento – LISTMATELETFLEX

Quantidade	Categoria	Descrição	Fabricante	Unidade	Dimensões	Preço	TOTAL
89.5	CONDUTO FLEXÍVEL	ELETRODUTO CORRUGADO		M	3/4	0.00	0
						TOTAL	0

QDTERLD

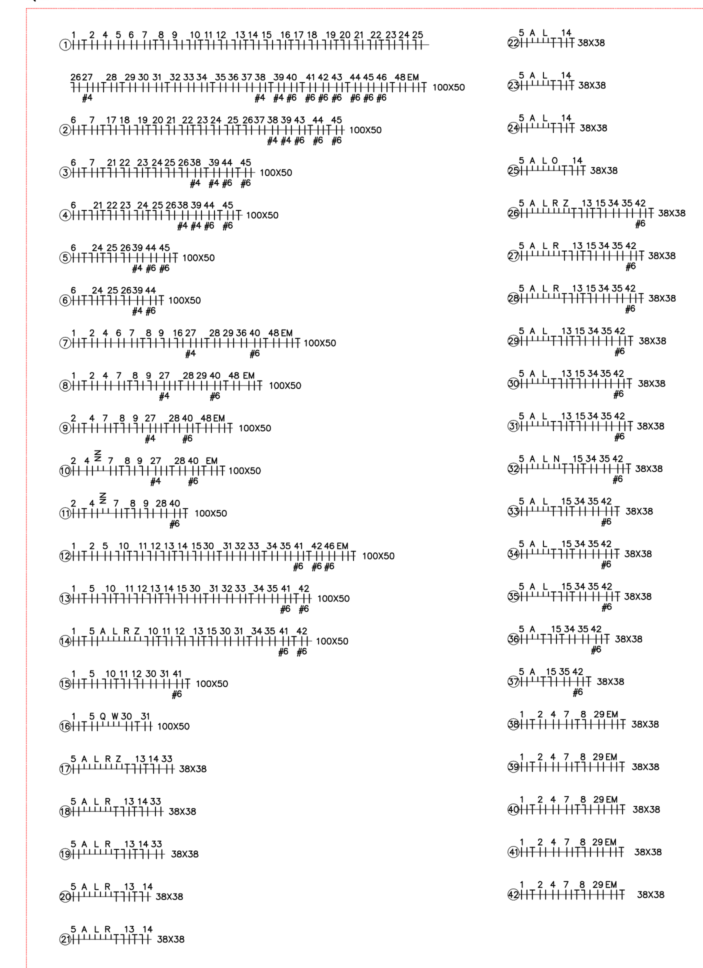

QUADRO DE DIST TÉRREO LADO DIREITO

Quadro Terminal – QDTERLD

CIRCUITO	DESCRIÇÃO	SEÇÃO (MM2)	POTÊNCIA (W)	TENSÃO (V)	DISJUNTOR (A)	CIRCUITO	CORRENTE IB(A)	NUM. FASES	FAT.POTENCIA	QUEDA DE TENSÃO
1	ILUM EMB DES EST	2.5	896	220	16	1	4.08	B	1	0.68
2	ILUM CIRCULAÇÃO	2.5	840	220	16	2	3.83	B	1	0.33
3	ILUMINAÇÃO EXTERNA	2.5	1050	220	16	3	3.82	B	1	0.41
4	ILUM ESPERA CURATIVOS	2.5	1298	220	16	4	5.91	B	1	0.8
5	ILUM ISOL MACAS	2.5	1756	220	16	5	7.99	B	1	0.71
6	ILUM P SERV OBS MASC	2.5	1654	220	16	6	7.53	B	1	0.8
7	TOM CIRCULAÇÃO	2.5	1200	220	16	7	5.46	B	1	0.51
8	TOM ESPERA HIG RACK	2.5	400	127	16	8	3.15	M	1	0.53
9	TOM EXPURGO	2.5	600	127	16	9	4.72	M	1	1.23
10	TOM MACAS	2.5	300	127	16	10	2.36	M	1	0.6
11	TOM MORGUE	2.5	600	127	16	11	4.72	M	1	1.2
12	TOM POLICIAL ESTAC	2.5	400	127	16	12	3.15	M	1	0.5
13	TOM CME GUARDA	2.5	700	127	16	13	5.51	M	1	1.7
14	TOM ISO 1	2.5	550	127	16	14	4.33	M	1	1.24
15	TOM ISO 2	2.5	550	127	16	15	4.33	M	1	1.43
16	TOM MAT R LIMPAS	2.5	200	127	16	16	1.57	M	1	0.24
17	TOM OBS PED	2.5	500	127	16	17	3.94	M	1	0.75
18	TOM OBS PED	2.5	500	127	16	18	3.94	M	1	0.91
19	TOM OBS PED	2.5	300	127	16	19	2.36	M	1	0.63
20	TOM EQUIP	2.5	300	127	16	20	2.36	M	1	0.47
21	TOM OBS FEM	2.5	500	127	16	21	3.94	M	1	0.98
22	TOM OBS FEM	2.5	500	127	16	22	3.94	M	1	1.13
23	TOM OBS FEM	2.5	300	127	16	23	2.36	M	1	0.66
24	TOM OBS MASC	2.5	500	127	16	24	3.94	M	1	1.45
25	TOM OBS MASC	2.5	500	127	16	25	3.94	M	1	1.3
26	TOM OBS MASC	2.5	300	127	16	26	2.36	M	1	0.71
27	AR ESP REGISTRO	4	6700	220	20	27	17.58	T	1	1.49
28	AR COND	2.5	2100	220	16	28	9.55	B	1	1.67
29	AR RACK	2.5	1100	220	16	29	5	B	1	0.77
30	AR COND	2.5	3080	220	16	30	14	B	1	1.26
31	AR COND	2.5	1100	220	16	31	5	B	1	0.57
32	AR COND	2.5	4000	220	20	32	18.18	B	1	1.02
33	AR COND	2.5	1550	220	16	33	7.05	B	1	0.51
34	AR COND	2.5	1550	220	16	34	7.05	B	1	0.87
35	AR COND	2.5	1650	220	16	35	7.5	B	1	1.23
36	AR COND	2.5	1100	220	16	36	5	B	1	0.46
37	AR COND	2.5	4000	220	20	37	18.18	B	1	1.68
38	AR COND	4	4000	220	20	38	18.18	B	1	1.67
39	AR COND	4	4000	220	20	39	18.18	B	1	1.89
40	CHUVEIRO	6	4400	220	20	40	20	B	1	1.3
41	CHUVEIRO	6	4400	220	20	41	20	B	1	0.79
42	CHUVEIRO	6	4400	220	20	42	20	B	1	1.21
43	CHUVEIRO	6	4400	220	20	43	20	B	1	0.86
44	CHUVEIRO	6	4400	220	20	44	20	B	1	1.4
45	CHUVEIRO	6	4400	220	20	45	20	B	1	0.89
46	CHUVEIRO	6	4400	220	20	46	20	B	1	1.06
47	AUTOCLAVE	16	18000	220	50	47	47.2	T+N	1	–
EM	ILU EMERGENCIA	2.5	100	220	16	EM	0.45	B	1	0.05
	TOTAL=	–	84024	–	–	–	–	–	1	–

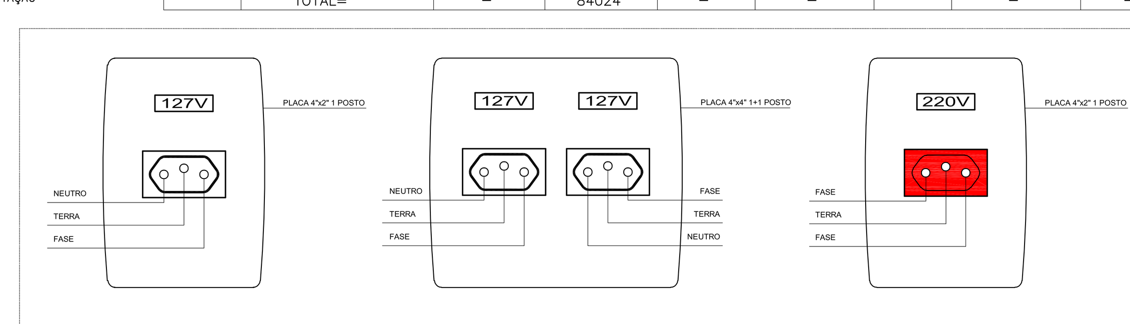

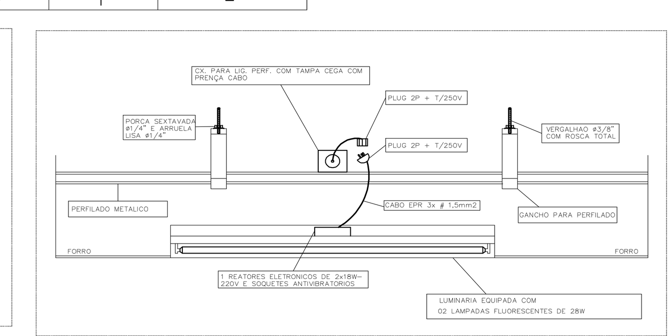

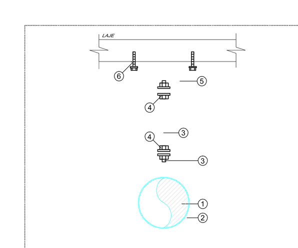

ITEM	DESCRIÇÃO
1	ELETRODUTO DE PVC RÍGIDO
2	ABRAÇADEIRA TIPO "D" COM CUNHA GALVANIZADA
3	VERGALHÃO Ø3/8" A. G. COM ROSCA TOTAL
4	PORCA SEXTAVADA Ø3/8" + ARRUELA LISA
5	JUNÇÃO ANGULAR DUPLA ALTA GALVANIZADA
6	CHUMBADOR DE AÇO Ø1/4" COM ROSCA INTERNA

DETALHE DE FIXAÇÃO DE ELETRODUTOS
SEM ESCALA

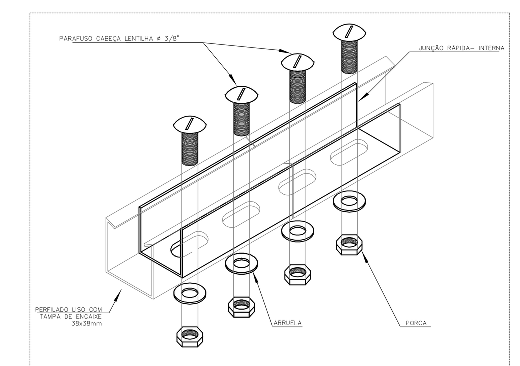

DETALHE DA EMENDA DO PERFILADO
S/ ESCALA

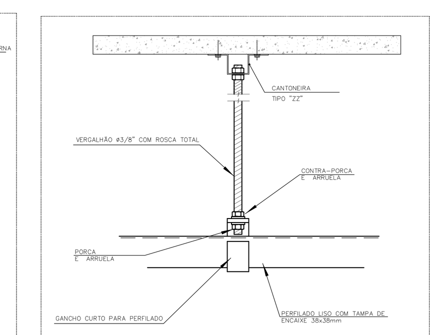

DETALHE DE FIXAÇÃO DO PERFILADO
FIXAÇÃO MÁXIMA A CADA 1,50m
S/ ESCALA

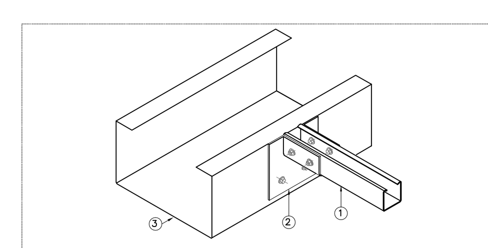

ITEM	DESCRIÇÃO
1	PERFILADO LISO 38x38mm COM TAMPA DE ENCAIXE A SER INTERLIGADO NA ELETROCALHA
2	CONEXÃO PARA SAIDA HORIZONTAL DE PERFILADO - GALV.
3	ELETROCALHA LISA COM VIROLA E TAMPA DE ENCAIXE

DETALHE - DERIVAÇÃO ENTRE PERFILADOS E ELETROCALHAS
S/ ESCALA

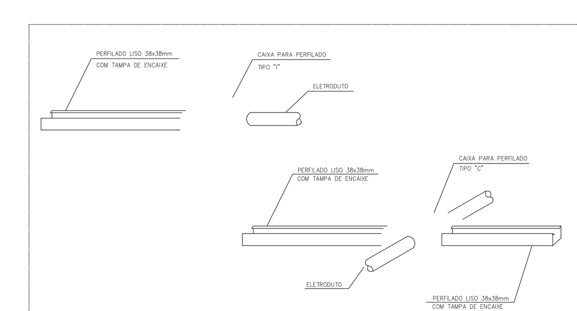

DETALHE DE DERIVAÇÃO DE PERFILADOS PARA ELETRODUTOS
S/ ESCALA

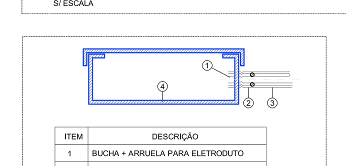

ITEM	DESCRIÇÃO
1	BUCHA + ARRUELA PARA ELETRODUTO
2	CONECTOR TIPO CÔNICO
3	ELETRODUTO DE PVC RÍGIDO
4	ELETROCALHA LISA EM CHAPA #14 MSG COM VIROLA E TAMPA DE ENCAIXE

DETALHE DA SAÍDA LATERAL DE ELETROCALHAS PARA ELETRODUTOS
SEM ESCALA

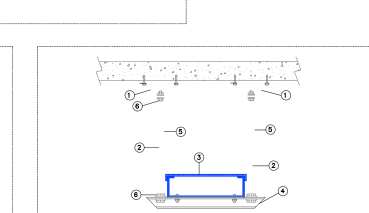

ITEM	DESCRIÇÃO
1	JUNÇÃO ANGULAR DUPLA ALTA GALVANIZADA
2	VERGALHÃO ROSCA TOTAL Ø3/8"
3	ELETROCALHA LISA COM TAMPA (ELÉTRICA)
4	PERFILADO LISO 38x38mm
5	PROLONGADOR DE SUSPENSÃO
6	PORCA SEXTAVADA Ø3/8"+ARRUELA LISA

DETALHE DE FIXAÇÃO DA ELETROCALHA
SEM ESCALA

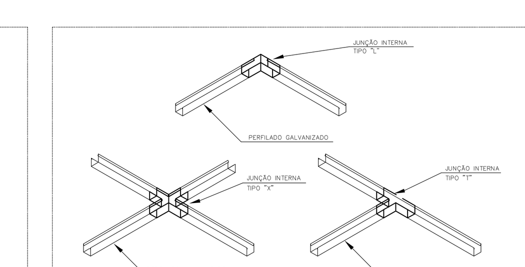

DETALHES DE JUNÇÃO DE PERFILADOS
S/ ESCALA

LEGENDA

- ACOPLAMENTO DE ELETRODUTO Ø3/4 PARA ELETROCALHA.
- ACOPLAMENTO DE ELETROCALHA PARA PERFILADO 38X38MM
- SIRENE DE EMERGÊNCIA PARA SANITÁRIO ESPECIAL PARA EMBUTIR EM CAIXA DE PVC 4X2 H=2,20M DO PISO.
- BOTOEIRA DE EMERGÊNCIA PARA SANITÁRIO ESPECIAL PARA EMBUTIR EM CAIXA DE PVC 4X2 H=0,40M DO PISO.
- CONDULETE MÚLTIPLO TIPO LR 1.1/2.
- CONDULETE MÚLTIPLO TIPO LL 3/4.
- CONDULETE MÚLTIPLO TIPO LR 3/4.
- CRUZETA HORIZONTAL 90° PARA ELETROCALHA LISA COM TAMPA 100X50
- CAIXA DERIVAÇÃO PARA PERFILADO TIPO I 38X38MM
- CAIXA DERIVAÇÃO PARA PERFILADO TIPO C 38X38MM
- EMENDA INTERNA PARA PERFILADO TIPO L 38X38MM
- EMENDA INTERNA PARA PERFILADO TIPO T 38X38MM
- EMENDA INTERNA PARA PERFILADO TIPO X 38X38MM
- SAPATA INTERNA 4 FUROS PARA PERFILADO 38X38MM
- CAIXA LIGAÇÃO PARA PERFILADO COM TAMPA CEGA 38X38MM
- CAIXA DE PASSAGEM EM ALUMÍNIO COM TAMPA 20X20X10CM H = INDICADO.
- INTERRUPTOR BIPOLAR SIMPLES 10A/220V DE EMBUTIR EM CAIXA DE PVC 4X2 H = 1,20M DO PISO. EXCETO NOS SANITÁRIOS PARA PPNE ONDE H = 0,90M.
- CONJUNTO DE 2 INTERRUPTORES BIPOLAR SIMPLES 10A/220V DE EMBUTIR EM CAIXA DE PVC 4X2 H = 1,20M DO PISO. EXCETO NOS SANITÁRIOS PARA PPNE ONDE H = 0,90M.
- LUMINÁRIA DE EMBUTIR PARA 2 LÂMPADAS FLUORESCENTES TUBULARES DE 28W. CORPO EM CHAPA DE AÇO TRATADA COM ACABAMENTO EM PINTURA ELETROSTÁTICA EPÓXI–PÓ NA COR BRANCA. REFLETOR EM ALUMÍNIO ANODIZADO DE ALTO BRILHO. EQUIPADA COM PORTA–LÂMPADA ANTIVIBRATÓRIO EM POLICARBONATO E REATOR ELETRÔNICO DUPLO MULTITENSÃO FP>=0,98 PR FFL>=1 THD<10%.
- LUMINÁRIA DE EMBUTIR PARA 2 LÂMPADAS FLUORESCENTES TUBULARES DE 14W. CORPO EM CHAPA DE AÇO TRATADA COM ACABAMENTO EM PINTURA ELETROSTÁTICA EPÓXI–PÓ NA COR BRANCA. REFLETOR EM ALUMÍNIO ANODIZADO DE ALTO BRILHO. EQUIPADA COM PORTA–LÂMPADA ANTIVIBRATÓRIO EM POLICARBONATO E REATOR ELETRÔNICO DUPLO MULTITENSÃO FP>=0,98 PR FFL>=1 THD<10%.
- LUMINÁRIA DE EMBUTIR PARA 2 LÂMPADAS FLUORESCENTES TUBULARES DE 28W.CORPO E ALETAS PLANAS EM CHAPA AÇO TRATADA COM ACABAMENTO EM PINTURA ELETROSTÁTICA EPÓXI–PÓ NA COR BRANCA. REFLETOR EM ALUMÍNIO ANODIZADO DE ALTO BRILHO. EQUIPADA COM PORTA–LÂMPADA ANTIVIBRATÓRIO EM POLICARBONATO E REATOR ELETRÔNICO DUPLO MULTITENSÃO FP>=0,98 PR FFL>=1 THD<10%.
- LUMINÁRIA DE EMBUTIR PARA 2 LÂMPADAS FLUORESCENTES TUBULARES DE 28W. CORPO EM CHAPA DE AÇO TRATADA COM ACABAMENTO EM PINTURA ELETROSTÁTICA EPÓXI–PÓ NA COR BRANCA E REFLETOR EM ALUMÍNIO ANODIZADO DE ALTO BRILHO. DIFUSOR EM VIDRO TEMPERADO TRANPARENTE C/ MOLDURA C/ PORTA LAMP. ANTIVIBRATÓRIO EM POLICAR. E RED MULTITENSÃO FP>=0,98 PR FFL>=1 THD<10%.
- LUMINÁRIA DE EMBUTIR PARA 2 LÂMPADAS FLUORESCENTES TUBULARES DE 14W. CORPO EM CHAPA DE AÇO TRATADA COM ACABAMENTO EM PINTURA ELETROSTÁTICA EPÓXI–PÓ NA COR BRANCA E REFLETOR EM ALUMÍNIO ANODIZADO DE ALTO BRILHO. DIFUSOR EM VIDRO TEMPERADO TRANPARENTE C/ MOLDURA C/ PORTA LAMP. ANTIVIBRATÓRIO EM POLICAR. E RED MULTITENSÃO FP>=0,98 PR FFL>=1 THD<10%.
- LUMINÁRIA CIRCULAR DE EMBUTIR. CORPO EM ALUMÍNIO REPUXADO COM ACABAMENTO EM PINTURA ELETROSTÁTICA NA COR BRANCA. REFLETOR EM ALUMÍNIO ANODIZADO JATEADO. DIFUSOR RECUADO EM VIDRO PLANO TEMPERADO, PARA 2 LÂMPADAS PL DE 4 POLOS, 26W REATOR ELETRÔNICO DUPLO, FP>0,98, FFL>=1 THD<10%.
- BLOCO AUTÔNOMO DE ILUMINAÇÃO DE EMERGÊNCIA COM UMA FACE PARA BALIZAMENTO OU ACLARAMENTO, C/ BASE BRANCA EM ABS AUTO EXTINGUÍVEL DE ALTO IMPACTO, REFLETOR EM ABS METALIZADO. E DIFUSOR EM POLICARBONATO TRANSPARENTE. EQUIPADO COM LEDS DE 9W, 5000°K, 500 LÚMENS,BIVOLT, BATRIA 6VX4,0AH, AUTONOMIA SUPERIOR A 5 HORAS, LED INDICADOR DE FUNCIONAMENTO.
- LUMINÁRIA DE SOBREPOR PARA 2 LÂMPADAS FLUORESCENTES TUBULARES DE 28W. CORPO EM CHAPA DE AÇO TRATADA COM ACABAMENTO EM PINTURA ELETROSTÁTICA EPÓXI–PÓ NA COR BRANCA. REFLETOR EM ALUMÍNIO ANODIZADO DE ALTO BRILHO. EQUIPADA COM PORTA–LÂMPADA ANTIVIBRATÓRIO EM POLICARBONATO E REATOR ELETRÔNICO DUPLO MULTITENSÃO FP>=0,98 PR FFL>=1 THD<10%.
- CONJUNTO DE 1 INTERRUPTOR BIPOLAR SIMPLES 10A/220V E 1 TOMADA 2P+T – 20A/127V DE EMBUTIR EM CAIXA DE PVC 4X2 H = 1,20M DO PISO.
- PONTO DE AR CONDICIONADO EM CAIXA DE PVC 4X2 EMBUTIDA NA PAREDE H = 2.20M DO PISO.
- PONTO PARA CHUVEIRO EM CAIXA DE PVC 4X2 EMBUTIDA NA PAREDE H = 2.20M DO PISO.
- QUADRO DE DISTRIBUIÇÃO
- RACK PARA DISTRIBUIÇÃO DE VOZ/DADOS.
- TOMADA 2P+T – 10A/220V EM CAIXA DE PVC 4X2 EMBUTIDA NA PAREDE A 2,20M DO PISO.
- TOMADA 2P+T – 10A/127V EM CAIXA DE PVC 4X2 EMBUTIDA NA PAREDE A 0,30M DO PISO.
- TOMADA 2P+T – 20A/220V EM CAIXA DE PVC 4X2 EMBUTIDA NA PAREDE A 0,30M DO PISO.
- TERMINAL DE FECHAMENTO LISO PARA ELETROCALHA 100X50MM.
- TE HORIZONTAL 90° PARA ELETROCALHA LISA COM TAMPA 100X50MM.
- TOMADA 2P+T – 10A/127V EM CAIXA DE PVC 4X2 EMBUTIDA NA PAREDE A 1,20M DO PISO.
- CONJUNTO DE 2 TOMADAS 2P+T – 10A/127V EM CAIXA DE PVC 4X4 EMBUTIDA NA PAREDE A 1,20M DO PISO.
- TOMADA 2P+T – 20A/127V EM CAIXA DE PVC 4X2 EMBUTIDA NA PAREDE A 1,20M DO PISO.
- ELETROCALHA PARA ELÉTRICA 100x50mm, LISA COM VIROLA PARA ELÉTRICA EM CHAPA N° 14 MSG COM TAMPA DE PRESSÃO – SALVO INDICADO
- PERFILADO TIPO LISO, GALVANIZADO DE 38x38mm, CHAPA DE N° 14MSG, COM TAMPA DE ENCAIXE
- ELETRODUTO DE PVC RÍGIDO – ø3/4" SALVO INDICADO
- ELETRODUTO DE FLEXÍVEL EMBUTIDO EM ALVENÁRIA – ø3/4" SALVO INDICADO
- ELETRODUTO DE FLEXÍVEL EMBUTIDO NO PISO – ø3/4" SALVO INDICADO
- CABO 3x1,5mm² (PRETO, BRANCO E VERDE) COM ISOLAÇÃO EPR–FLEX, ANTICHAMA, LSOH, CLASSE DE ISOLAÇÃO 0,6/1kV, INCLUSIVE TERMINAIS A COMPRESSÃO
- FIAÇÃO DE RETORNO, NEUTRO, FASES E TERRA RESPECTIVAMENTE.
- ELETRODUTO QUE SOBE
- ELETRODUTO QUE DESCE
- ELETRODUTO QUE PASSA

NOTAS:

1. TODA FIAÇÃO NÃO DIMENSIONADA PARA ILUMINAÇÃO E TOMADAS SERÁ DE #2,5mm² – COM ISOLAÇÃO EPR–FLEX, ANTICHAMA, LSOH, CLASSE DE ISOLAÇÃO 0,6/1kV.
2. TODOS ELETRODUTOS NÃO DIMENSIONADOS PARA ILUMINAÇÃO E TOMADAS SERÃO DE Ø3/4".
3. AS CORES PARA A FIAÇÃO SERÃO :
   FASES: PRETO, BRANCO E VERMELHO
   RETORNO: AMARELO
   RETORNO ENTRE INTERRUPTORES PARALELOS/INTERMEDIÁRIOS: CINZA
   ILUMINAÇÃO DE EMERGÊNCIA: MARROM
   NEUTRO: AZUL CLARO
   TERRA: VERDE.
4. ALIMENTADORES DOS QUADROS, EPR–90°C FLEX, CLASSE 0,6/1kV, NAS CORES:
   FASES: PRETO
   NEUTRO: AZUL CLARO
   TERRA: VERDE (PVC 70° FLEX CLASSE 750V)
5. TODA INSTALAÇÃO APARENTE DEVERÁ SER PINTADA NA COR Munssel N3.5
6. OS PONTOS DE AR CONDICIONADOS, QUANTO A SUA POSIÇÃO E POTÊNCIA DEVERAM SER CONFIRMADOS PELO INSTALADOR DO SISTEMA.

PREFEITURA DO MUNICÍPIO DE ITAPEVI

SECRETARIA DE INFRAESTRUTURA E SERVIÇOS URBANOS

Obra: PRONTO ATENDIMENTO AMADOR BUENO

Projeto: IMPLANTAÇÃO

End: RODOVIA ENGENHEIRO RENÊ BENEDITO DA SILVA , S/N

Assunto: DISTRIBUIÇÃO DE ILUMINAÇÃO E TOMADAS - PAVIMENTO TÉRREO LADO DIREITO

Ramon Medrano de Almada
Secretário de Infraestrutura e Serviços Urbanos

Autor do Projeto
Engº: Mario Sérgio Curi
CREA: 5060705842
ART.: 28027230190756933

AUTOR DO PROJETO	TIPO PROJETO	PROCESSO PMI	Folha:
Engº: Mario Sérgio Curi CREA: 5060705842	ELÉTRICA		05/13
ESCALA: 1/50	DATA AGOSTO/2019	REVISÃO 00	